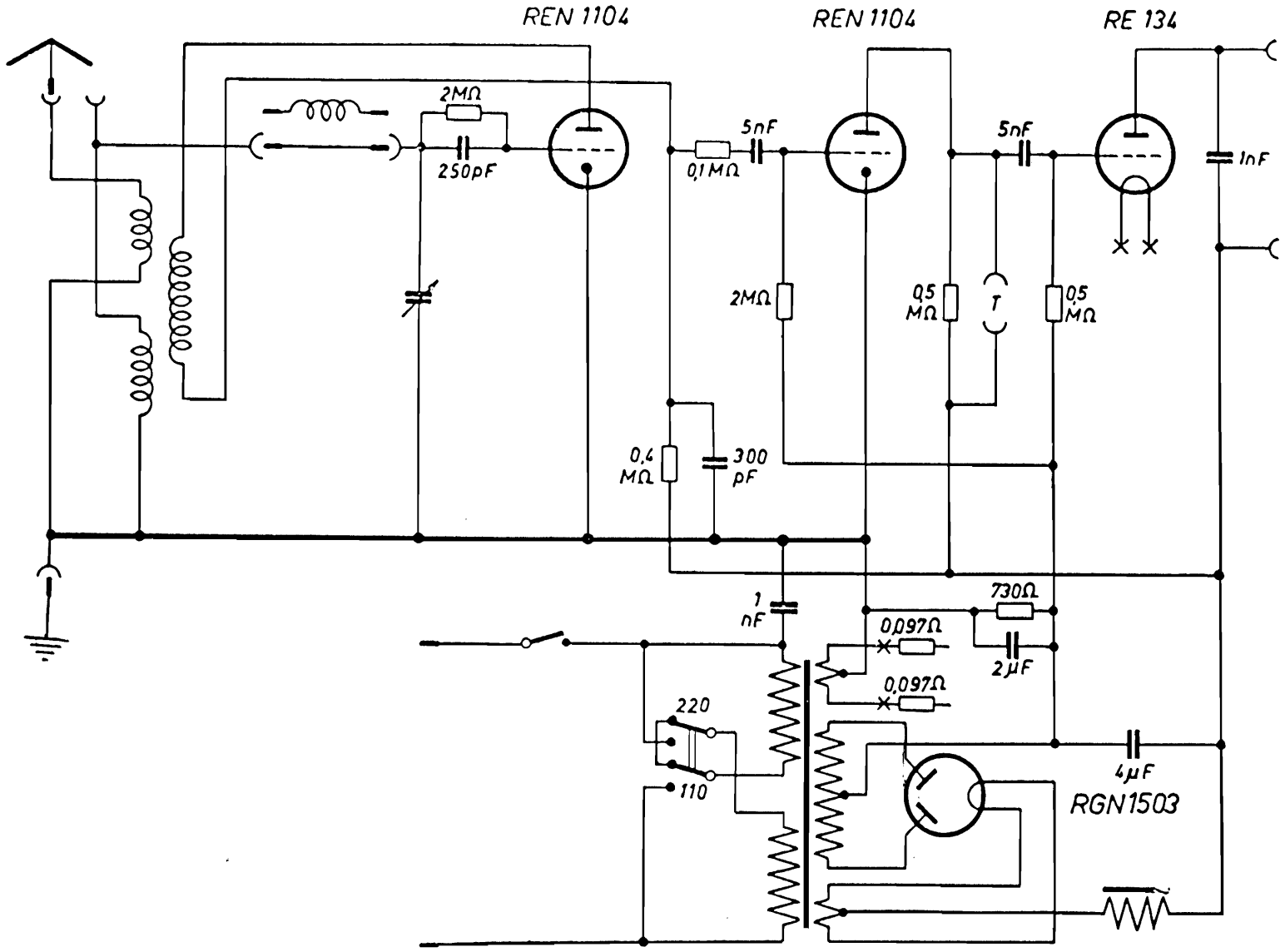AEG Geatron 1 W